Ansicht von Nordwest

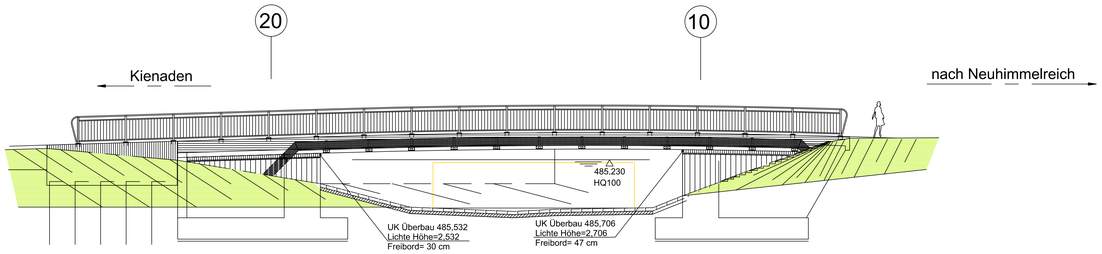

Ansicht von Südost

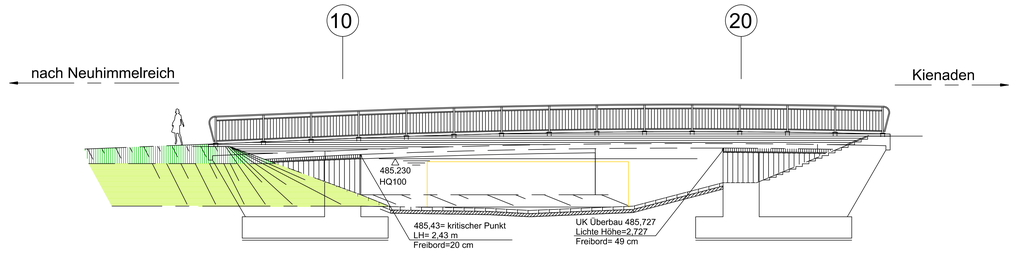

Längsschnitt A-A

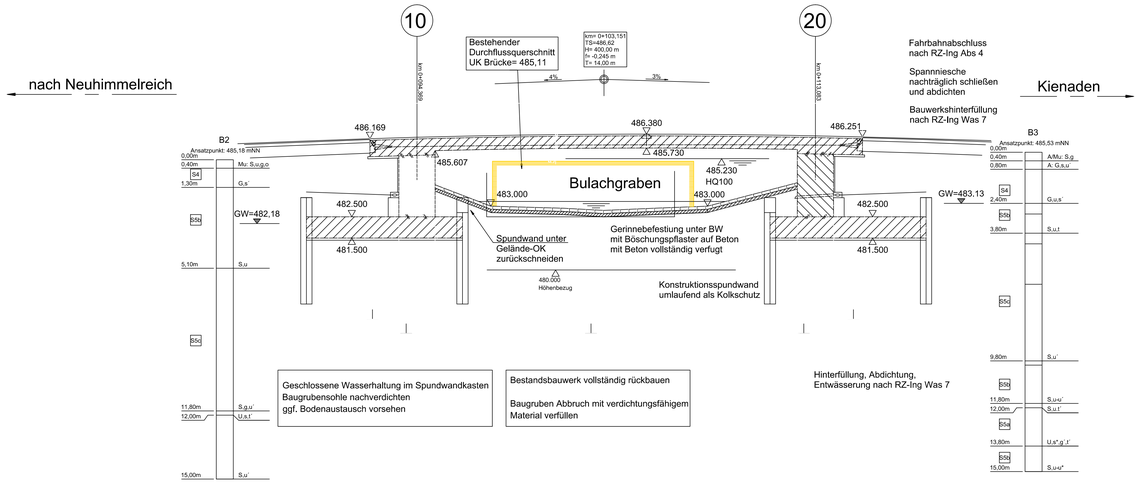

Querschnitt D-D

M=1:50

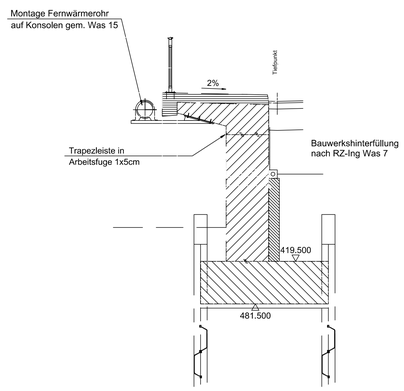

Boden- und Gesteinsarten, Bodenkennwerte und Wasserverhältnisse siehe Geotechnischer Bericht, Nr. 1007.15 von Ingenieurgesellschaft Geotechnikum mit Datum vom 07.03.2016

Endgültige Abmessungen nach statischen, konstruktiven und wirtschaftlichen Erfordernissen.

Baustoffkennwerte

Bauteil	Beton	Betonstahl	Spannstahl
Kappen	C25/30 LP XC4, XD3, XF4 WA	B500B	———
Überbau Ortbetonplatte	C40/50 XC4, XD1, XF2 WA	B500B	SI 1760/1860
Widerlager	C30/37 XC4, XD2, XF3 WA	B500B	———
Fundamente	C30/37 XC2, XD2, XF3 WA	B500B	———
Sauberkeitsschicht/ Magerbeton	C8/10 X0	———	———

Bauwerksdaten

Bauart	~~Stahlbeton - Spannbeton - Verbund - Stahl~~
Verkehrs-, Ermüdungslastmodell	DIN EN 1991-2 LV.m.nA.sowie ARS 22/2012
Anzahl Ki der LKW-Fahrstreifen je Überbau	2
Anzahl LKW pro Jahr ie LKW-Streifen Nobs	$0.5 * 10^6$
Beiwert Q Ü Verkehrsart	0.94
Beiwerte der Oberflächenrauhigkeit fat φ	1.2
Militärlastklasse	———
Einzelstützweite	18,70 m
Gesamtlänge zw. Endauflagern	18,70 m
Lichte Weite zw. Widerlager	10,00 m
Kleinste Lichte Höhe	2,43 m
Kreuzungswinkel	40 gon
Breite zw. Geländer	9,75 m
Brückenfläche	182 m²

Wasserwirtschaftsamt München

Regelquerschnitt B-B

M=1:50

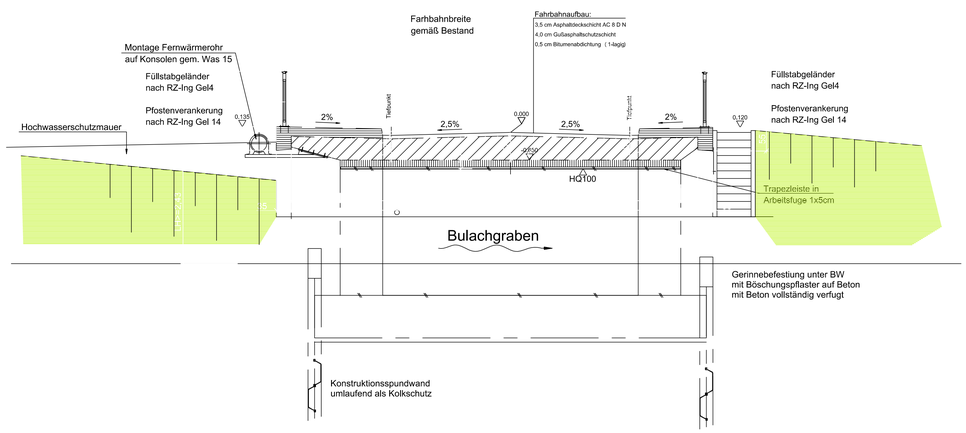

Querschnitt C-C

M=1:50

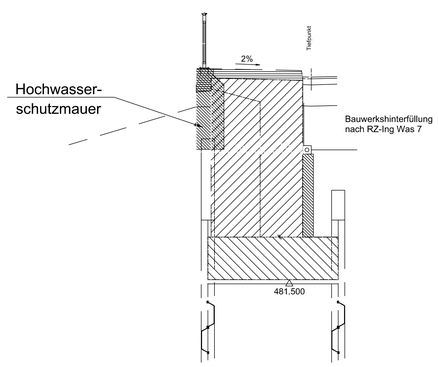

Gewässer II. Ordnung

Maisach

Index	Name	Datum	
e			
d			
c			
b			
a			

Phase:	Entwurfsplanung		
Vorhaben:	Hochwasserschutz Günding Maisach, Gewässer II. Ordnung	Anlage:	3.2
Vorhabensträger:	Freistaat Bayern	Plan-Nr.:	LS-01 Br
Landkreis:	Dachau		
Gemeinde:	Bergkirchen	Schutzvermerk/Dateiname:	
Vorhabenskennzeichen:	GSh 174 113 0002		
Maßstab: 1:100, 1:50	Längsschnitt und Querschnitte Brücke St. Vitus-Straße	Ausgabe vom	
		Ersatz für	
		Ursprung	

Entwurfsverfasser: EDR GmbH, Dillwächterstraße 5, 80686 München, Tel. (089) 54 71 12-0, Fax (089) 54 71 12-50

28.05.2018	Dipl.-Ing. Knud Kramer	28.05.2018	Christian Lieb Ltd. BO
Datum	Entwurfsverfasser	Datum	Vorhabenträger

entw.	03.06.2016	Brämt
gez.	03.06.2016	Kco
gepr.	03.06.2016	

K:\12300\V31\02_Objektplätne_Brückenbauwerke\LS-01_Br.dwg 23.05.2018